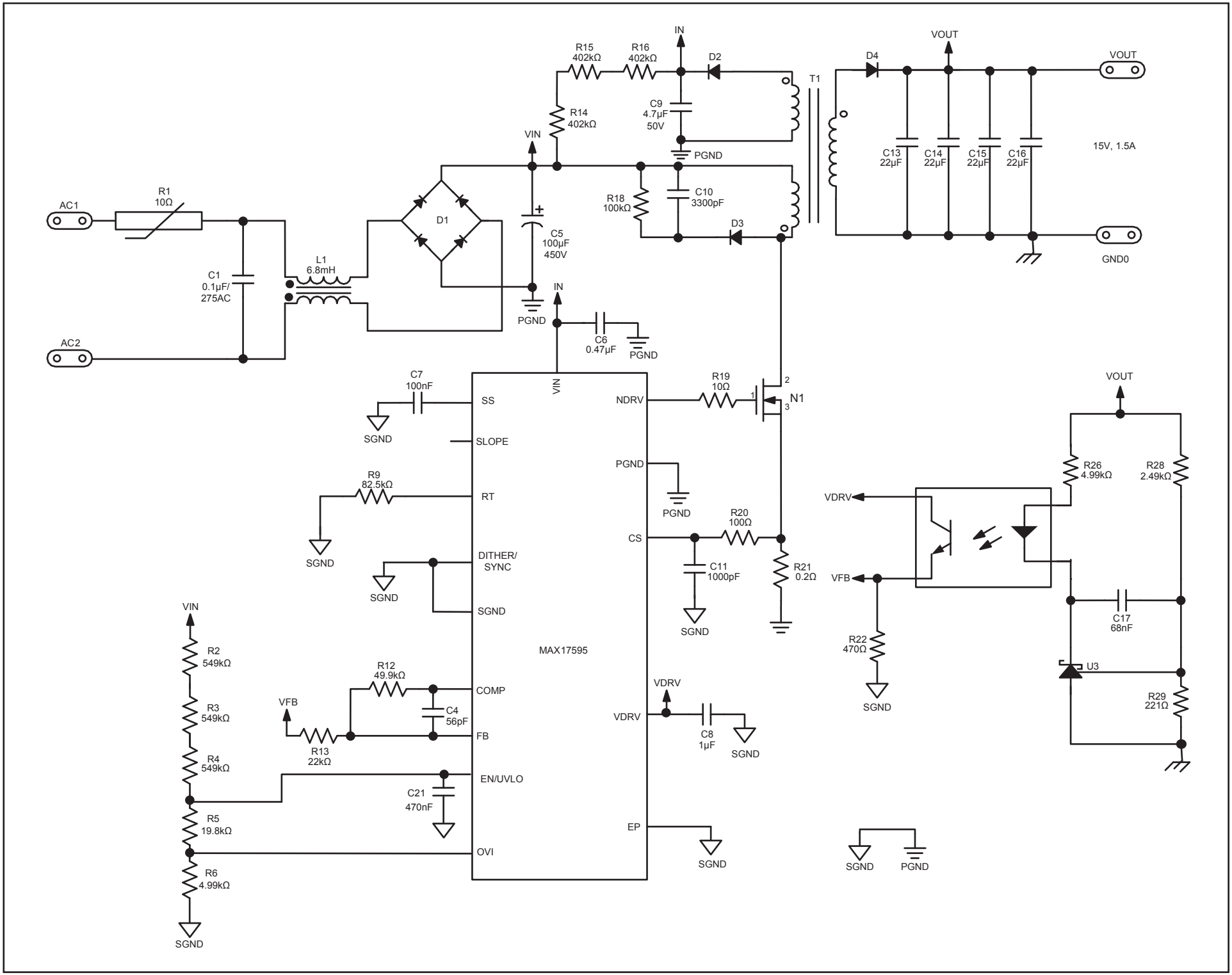
AC1
AC2
R1
10Ω
C1
0.1µF/
275AC
L1
6.8mH
D1
C5
100µF
450V
VIN
PGND
IN
C6
0.47µF
R15
402kΩ
R16
402kΩ
R14
402kΩ
D2
C9
4.7µF
50V
R18
100kΩ
C10
3300pF
D3
T1
D4
VOUT
C13
22µF
C14
22µF
C15
22µF
C16
22µF
15V, 1.5A
GND0
C7
100nF
SGND
SS
SLOPE
R9
82.5kΩ
RT
DITHER/
SYNC
SGND
MAX17595
NDRV
R19
10Ω
N1
PGND
R20
100Ω
CS
C11
1000pF
R21
0.2Ω
VDRV
C8
1µF
EP
VFB
R12
49.9kΩ
C4
56pF
COMP
FB
R13
22kΩ
EN/UVLO
C21
470nF
OVI
R2
549kΩ
R3
549kΩ
R4
549kΩ
R5
19.8kΩ
R6
4.99kΩ
R26
4.99kΩ
R28
2.49kΩ
R22
470Ω
C17
68nF
U3
R29
221Ω