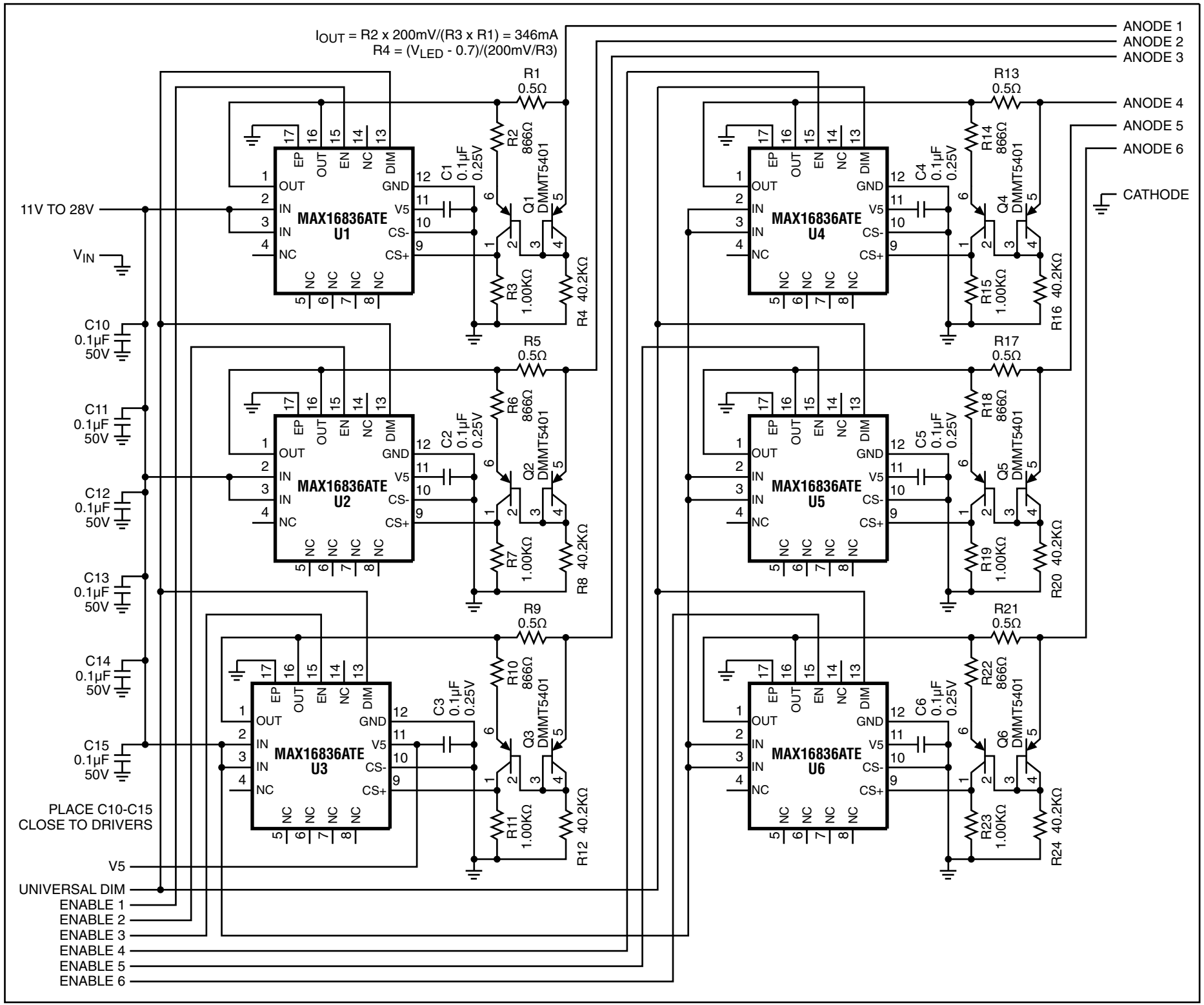
IOUT = R2 x 200mV/(R3 x R1) = 346mA
R4 = (VLED - 0.7)/(200mV/R3)
ANODE 1
ANODE 2
ANODE 3
ANODE 4
ANODE 5
ANODE 6
CATHODE
11V TO 28V
VIN
MAX16836ATE
U1
U2
U3
U4
U5
U6
OUT
IN
NC
EP
EN
DIM
GND
V5
CS-
CS+
R1 0.5Ω
R2 866Ω
R3 1.00KΩ
R4 40.2KΩ
R5 0.5Ω
R6 866Ω
R7 1.00KΩ
R8 40.2KΩ
R9 0.5Ω
R10 866Ω
R11 1.00KΩ
R12 40.2KΩ
R13 0.5Ω
R14 866Ω
R15 1.00KΩ
R16 40.2KΩ
R17 0.5Ω
R18 866Ω
R19 1.00KΩ
R20 40.2KΩ
R21 0.5Ω
R22 866Ω
R23 1.00KΩ
R24 40.2KΩ
C1 0.1µF 0.25V
C2 0.1µF 0.25V
C3 0.1µF 0.25V
C4 0.1µF 0.25V
C5 0.1µF 0.25V
C6 0.1µF 0.25V
Q1 DMMT5401
Q2 DMMT5401
Q3 DMMT5401
Q4 DMMT5401
Q5 DMMT5401
Q6 DMMT5401
C10 0.1µF 50V
C11 0.1µF 50V
C12 0.1µF 50V
C13 0.1µF 50V
C14 0.1µF 50V
C15 0.1µF 50V
PLACE C10-C15
CLOSE TO DRIVERS
V5
UNIVERSAL DIM
ENABLE 1
ENABLE 2
ENABLE 3
ENABLE 4
ENABLE 5
ENABLE 6